Corte 4.4

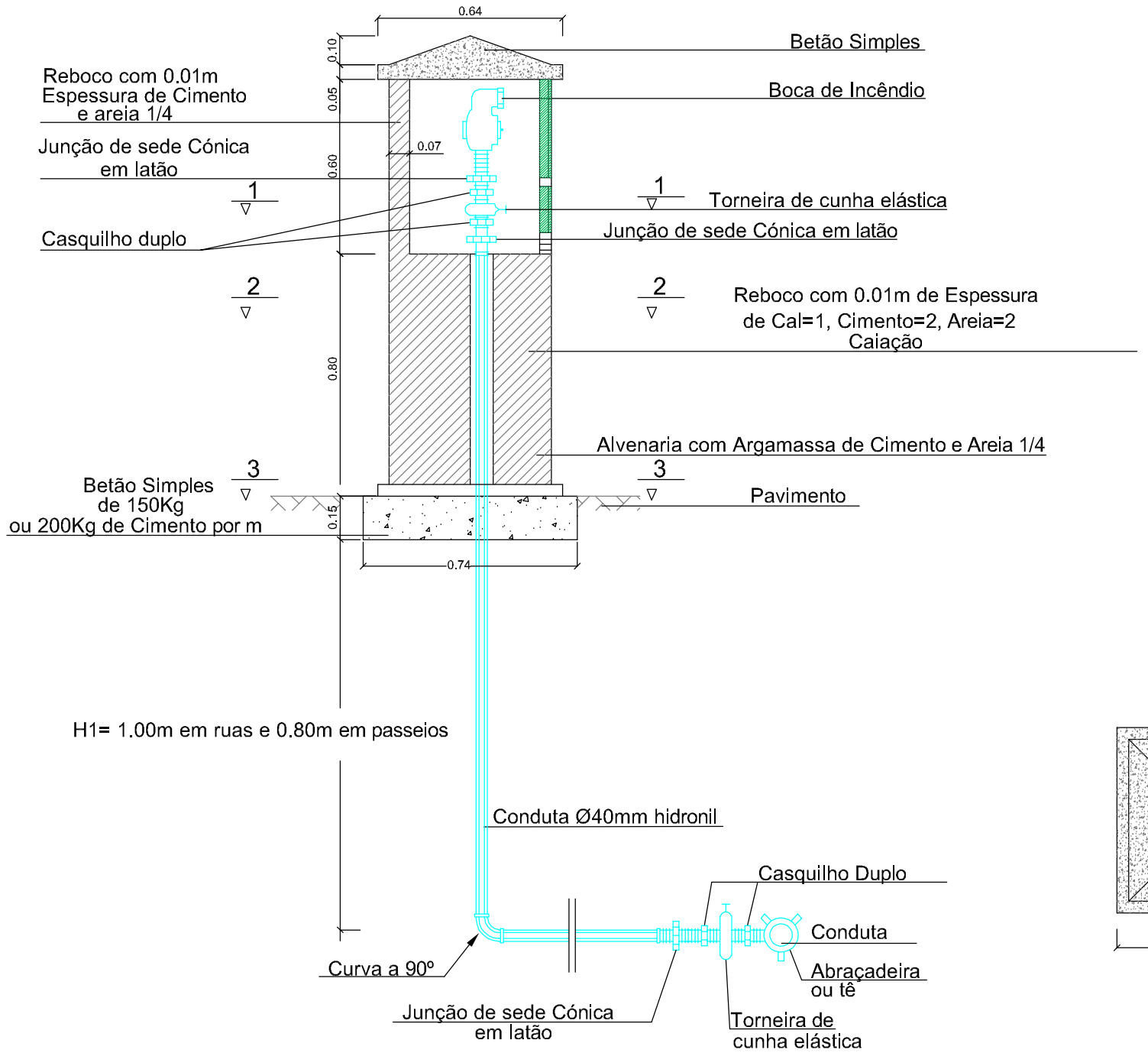

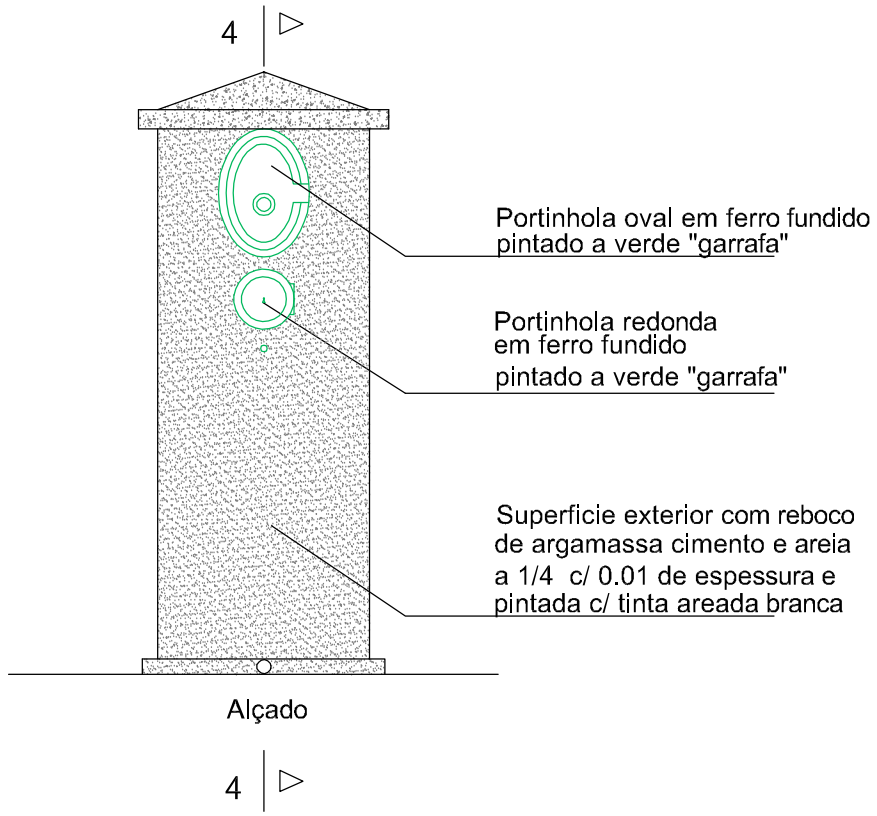

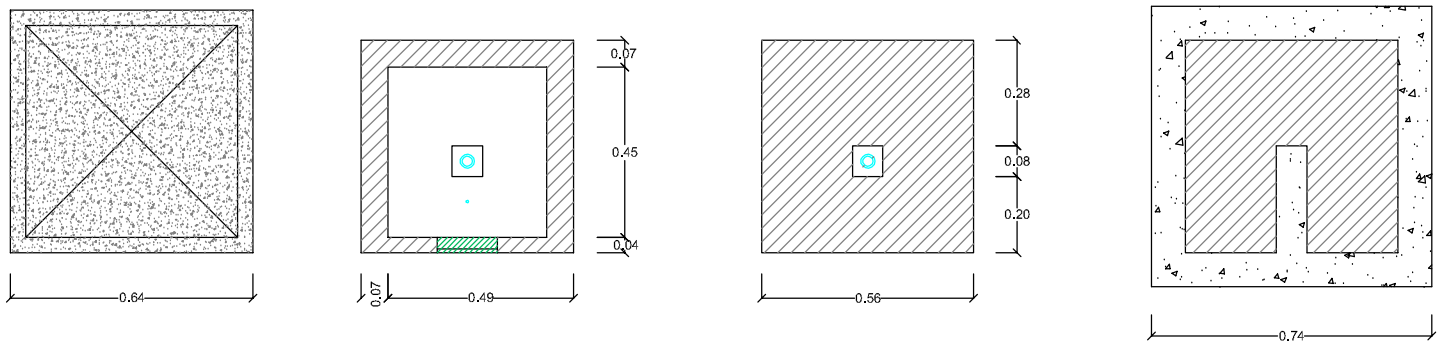

Planta | Corte 1.1 | Corte 2.2 | Corte 3.3

ÁGUAS DE VISEU SERVIÇOS MUNICIPALIZADOS DE ÁGUA E SANEAMENTO DE VISEU	REMODELAÇÃO E AMPLIAÇÃO DO SANEAMENTO BÁSICO EM FARMINHÃO DESENHOS DE PORMENOR TIPO BOCA DE INCÊNDIO DE MARCO PARA SISTEMA DE ABASTECIMENTO DE ÁGUA	PROJETO Nº : 09–2022 PROJ: TOP: CAD 09-2022-Remodelacao_ampliacao_sb_farminhao DES: DATA: 02/2022 OBS :
	O ENG. DIRECTOR-DELEGADO	ESCALA (S): H= S/E V= S/E 05.05